Drukoppervlak: PLASTIC BIERGLAS (PET) 250CC (300CC MAX) + BEDRUKKING

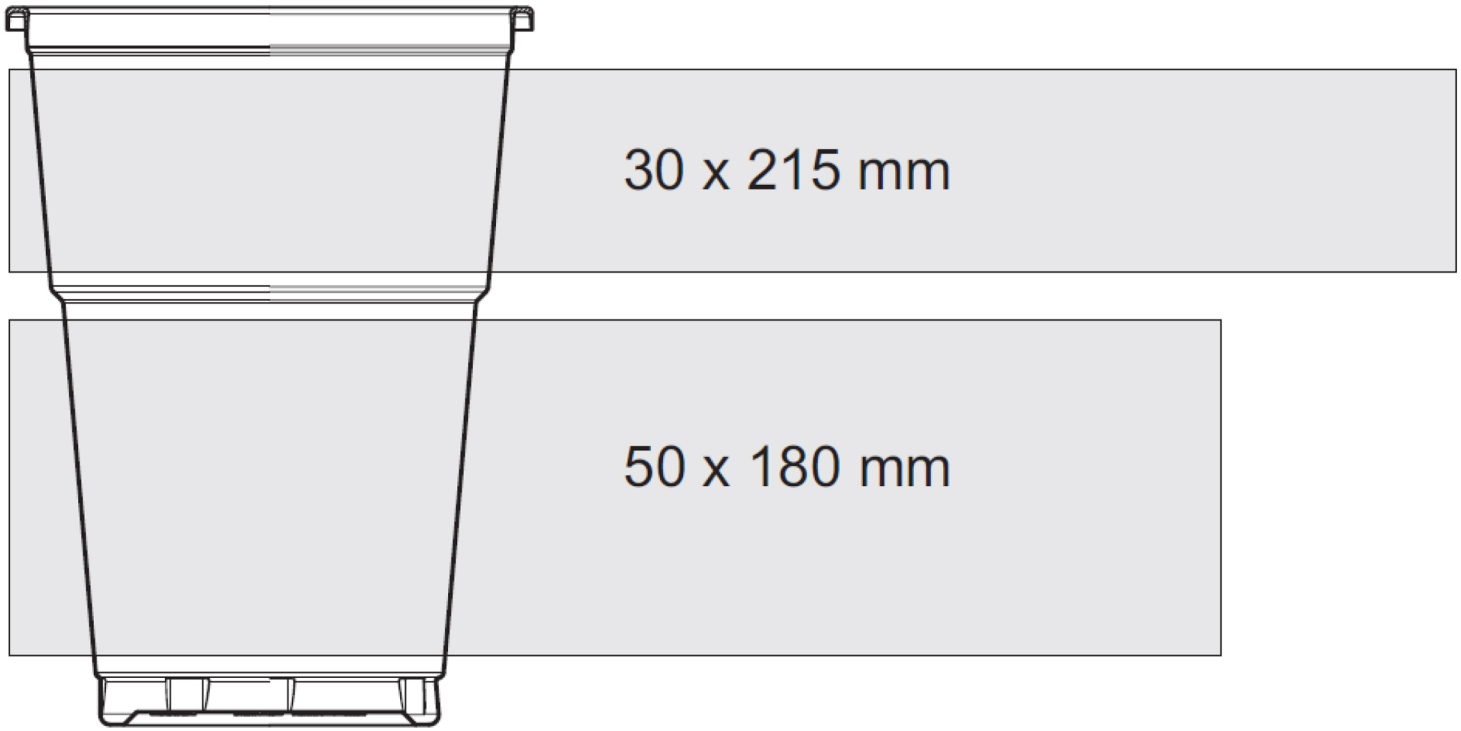

Direct contact: 055 7676100

PackagingDirect.nl®
slim besteld, direct geleverd